第三角法

御注文元	様
用途	

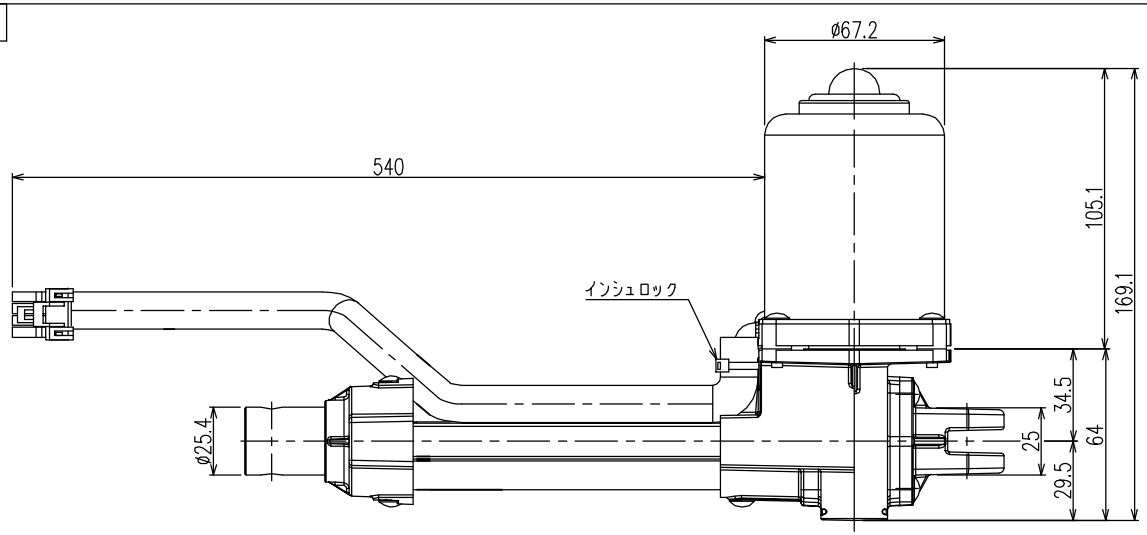

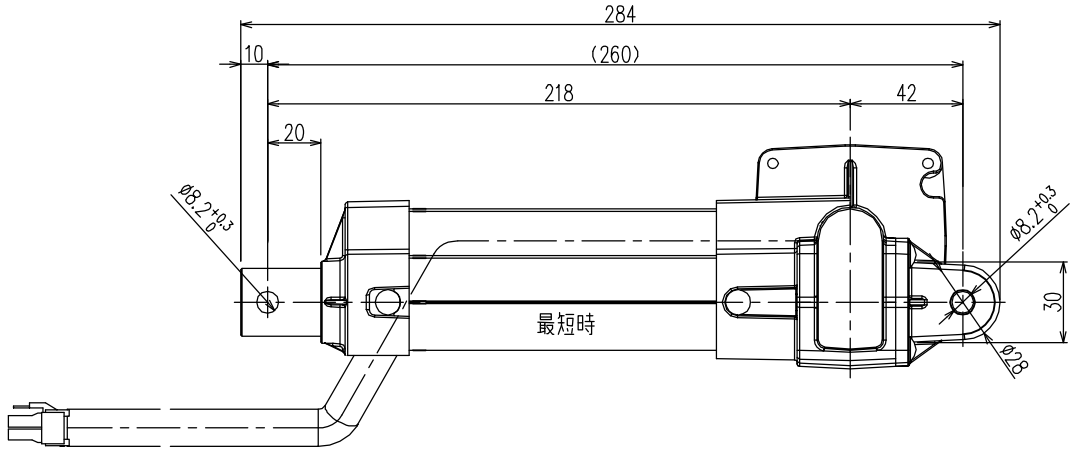

モーター銘板詳細図

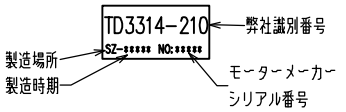

アクチュエーター銘板詳細図

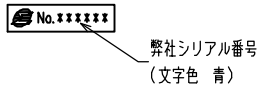

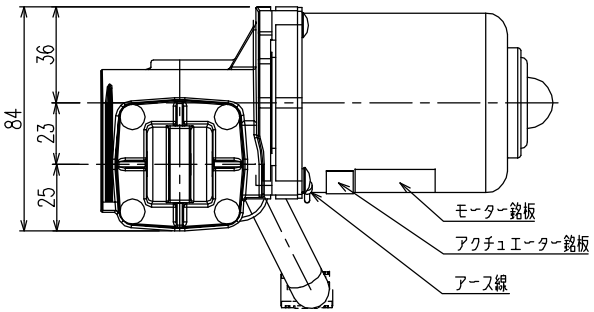

モーター仕様		ギア仕様		ブレーキ仕様	
相数				構造	
出力	37W	ロッドストローク	124±4	静摩擦トルク	
構造	マグネット励磁	ロッド速度	仕様書参照	電圧	
極数	2極	推力	仕様書参照	容量	
周波数					
電圧	DC100V	減速比	2/43	その他	
電流	0.55A			塗装	無し
定格	4分	潤滑方法	グリース塗付け	重量	約2kg
絶縁種	E種			梱包	集中箱

MARK	CORRECT	DATE
△1		
△2		
△3		
△4		

MODEL	DRAWING.NO.
SK238-1	SK238GA1002△

CHECKED	DESIGNED	DRAWN	SCALE	DATE
	磯村	磯村	1/2(A3)	2004/06/02

SIGMA GIKEN CO.,LTD.