第三角法

| | |
|---|---|
| 御注文元 | 殿 |
| 用　途 | |

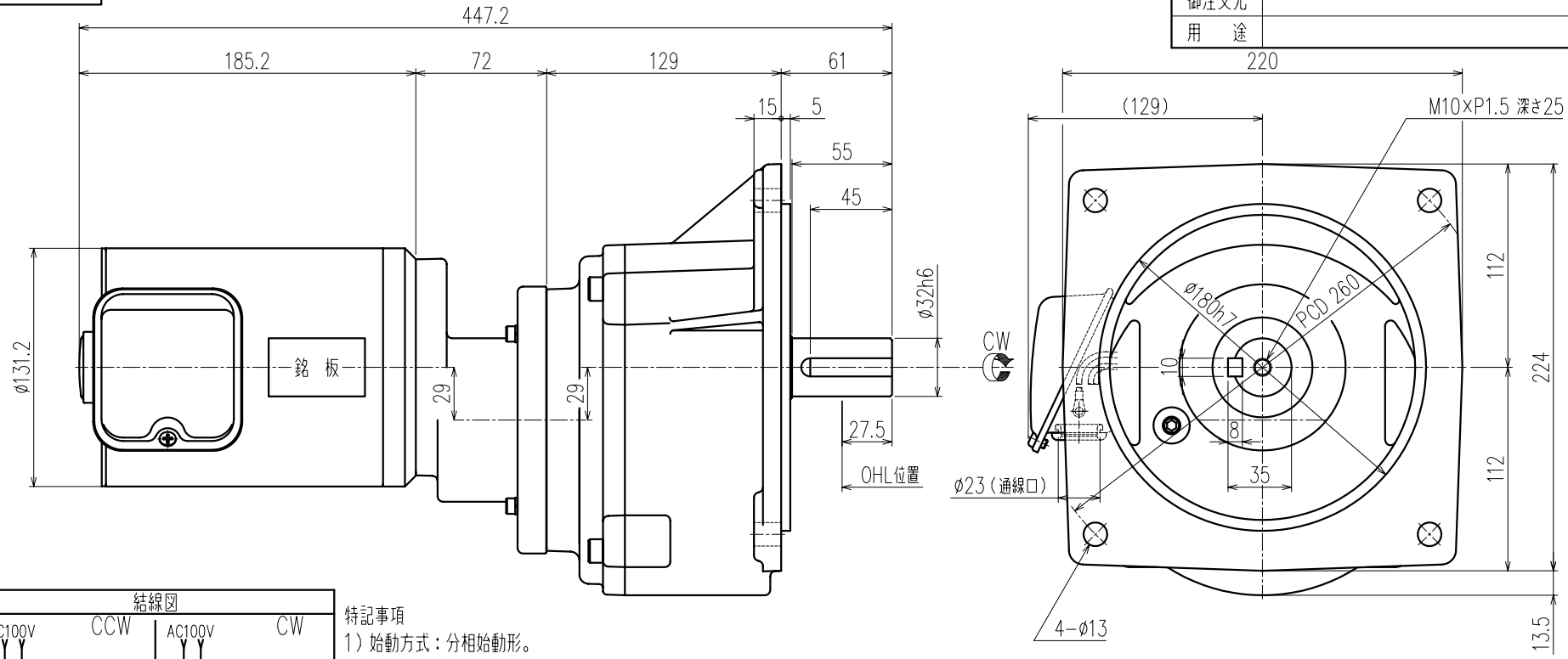


結線図

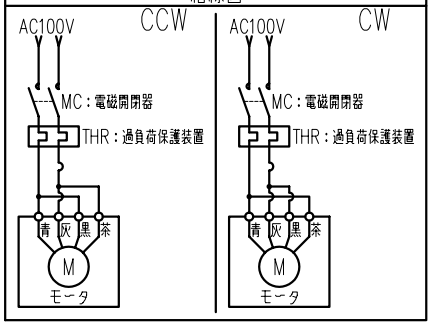


特記事項

1）始動方式：分相始動形。

2）リード線は端子箱内に収納しラグ式とします。（端子台なし）リード線端末にはM4用丸端子を取付けております。
　結線用ねじ類を端子箱内へ付属いたします。（＋ナベ小ネジP1 M4×10 2個／M4ナット 2個）

| 公称速比 | 600 | 700 | 900 | 1200 |
|---|---|---|---|---|
| 周 波 数 [Hz] | 50/60 | ← | ← | ← |
| 出力軸回転数（モータ同期回転時）[r/min] | 2.4/2.9 | 2.1/2.5 | 1.7/2.0 | 1.3/1.5 |
| 出力軸許容トルク [N・m] | 319.3/266.1 | 370.5/308.8 | 463.6/386.3 | 463.6/463.6 |
| 実減速比（小数点第4位四捨五入） | 1:616.043 | 1:714.914 | 1:894.403 | 1:1186.453 |
| 許 容 O H L [N] | 5090 | 5090 | 5090 | 5090 |

| モータ仕様 | | ギヤ仕様 | | ブレーキ仕様 | |
|---|---|---|---|---|---|
| 相　数 | 単相 | 出力軸回転数（モータ同期回転時） | 別欄参照 | 構　造 | |
| 出　力 | 0.1 [kW] | 出力軸許容トルク | 別欄参照 | 静摩擦トルク | |
| 構　造 | 全閉自冷形（IP40通線口を除く） | 減 速 比 | 別欄参照 | 電　圧 | |
| 極　数 | 4P | 許 容 O H L | 別欄参照 | 容　量 | |
| 周 波 数 | 50/60 [Hz] | 潤 滑 方 法 | グリースバス | ブレーキ電源 | |
| 電　圧 | 100/100 [V] | | | その他 | |
| 電　流 | △1 2.6/2.4 [A] | | | 塗　装 | グレー |
| 定　格 | S1 | | | 質　量 | 概略17.9 [kg] |
| 耐熱クラス | E | | | 梱　包 | 一個箱又ハ集中梱包 |

| MARK | REVISE | DATE | REVISER |
|---|---|---|---|
| △5 | | | |
| △4 | | | |
| △3 | | | |
| △2 | | | |
| △1 | 電流値誤記訂正　2.8A→2.6A、2.5A→2.4A | 11/12/15 | 月野 |

| MODEL | DRAWING.NO. |
|---|---|
| SMF2−01−（600~1200） | S014A365 △1 |

| APPROVED | CHECKED | DRAWN | SCALE | DATE |
|---|---|---|---|---|
| 磯村 11/12/16 | 岡野 11/12/16 | 岡野 | 1:2.5（A3） | 2011/06/10 |

SIGMA GIKEN CO.,LTD.