第三角法

御注文元	殿
用　途	

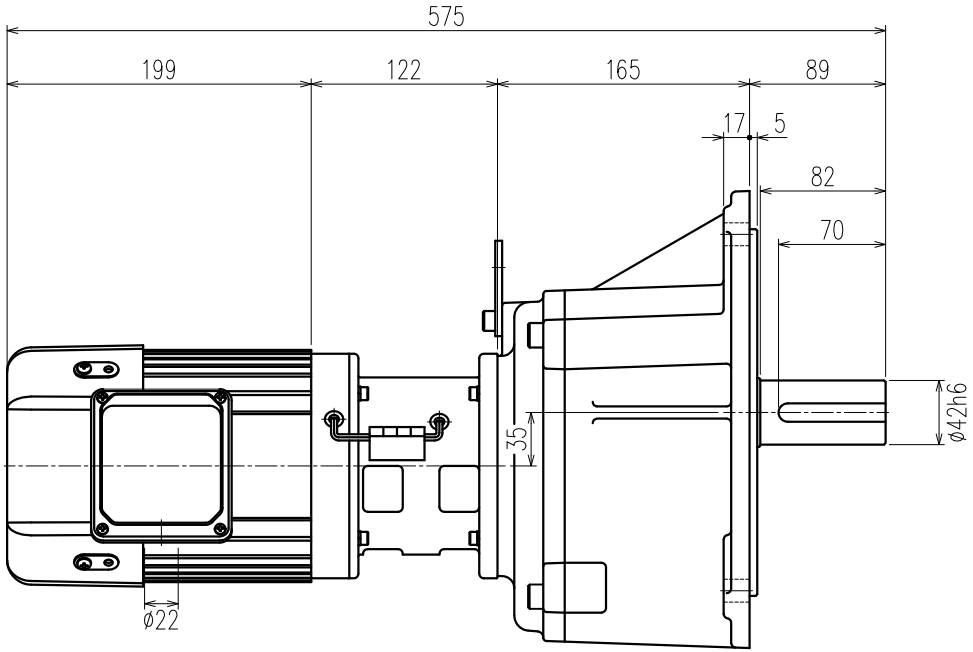

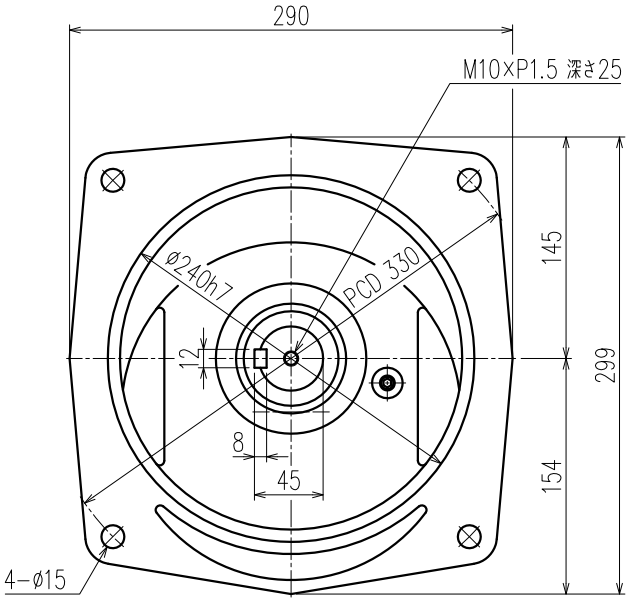

公称速比	100	120	160	200
周波数 [Hz]	50/60	←	←	←
出力軸回転数(モータ同期回転時) [r/min]	15.1/18.1	12.3/14.7	9.3/11.2	7.6/9.1
出力軸許容トルク [N・m]	405.8/338.2	500.1/416.8	660.3/550.3	806.8/672.3
実減速比(小数点第4位四捨五入)	1:99.181	1:122.222	1:161.368	1:197.172
出力軸許容OHL [N]	6660	6860	6950	7050

モータ仕様		ギヤ仕様		ブレーキ仕様	
相　数	三相	周波数	別欄参照	構　造	乾式直流励磁作動形
出　力	0.74 [kW]	出力軸回転数(モータ同期回転数)	別欄参照	静摩擦トルク	14.0/7.0 [N・m]
構　造	全閉外扇形(IP10)△1	出力軸許容トルク	別欄参照	電　圧	DC 90 [V]
極　数	4P	実減速比(小数点第4位四捨五入)	別欄参照	容　量	20/15 [W]
周波数	50/60 [Hz]	出力軸許容OHL	別欄参照	ブレーキ電源	MT−6
電　圧	200/200−220 [V]	潤滑方法	グリースバス	その他	
電　流	3.9/3.4−3.4 [A]			塗　装	グレー
定　格	S1			質　量	概略43.5 [kg]
耐熱クラス	E			梱　包	一個箱又は集中梱包

MARK	REVISE	DATE	REVISER
△5			
△4			
△3			
△2			
△1	保護等級訂正　IP40→IP10	16/08/12	月野

MODEL	DRAWING.NO.
TMFCB2−07−(100~200)	S075A012 △1

APPROVED	CHECKED	DRAWN	SCALE	DATE
林(辰) 16/08/12	岡野 16/08/12	小林	1:3.5 (A3)	2014/10/31

SIGMA GIKEN CO.,LTD.