第三角法

御注文元	殿
用　途	

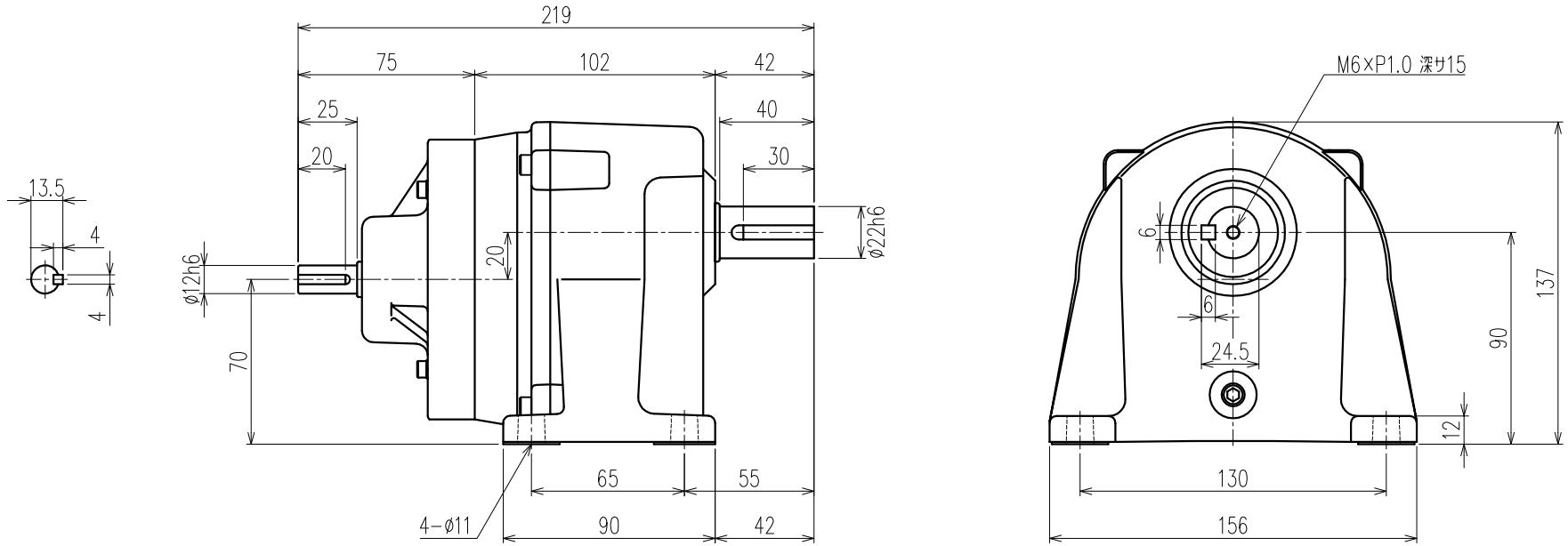

公称減速比	60	80	100	120	160	200
入力軸回転数 [r/min]	1500/1800	←	←	←	←	←
出力軸回転数 [r/min]	24.6/29.6	18.9/22.7	15.3/18.3	12.2/14.7	9.2/11.1	7.4/8.9
出力軸トルク(計算値) [N・m]	33.2/27.7	43.2/36.0	53.6/44.7	67.0/55.8	88.5/73.8	110.1/91.7
実減速比(小数点第4位四捨五入)	1:60.888	1:79.229	1:98.333	1:122.720	1:162.250	1:201.780
出力軸 OHL [N]	1960	2050	2250	2350	2450	2540

モーター仕様		ギア仕様			ブレーキ仕様	
相　数		入力軸回転数		1500/1800 [r/min]	構　造	
出　力	0.1 [kW]	出力軸回転数		別欄参照	静摩擦トルク	
構　造		出力軸トルク(計算値)		別欄参照	電　圧	
極　数					容　量	
周波数		減速比		別欄参照	ブレーキ電源	
電　圧		OHL	入力軸	190 [N]	その他	
電　流			出力軸	別欄参照	塗　装	別途
定　格		潤滑方法		グリースバス	質　量	
絶縁種					梱　包	一個箱又ハ集中梱包

MARK	REVISE	DATE	REVISER
5			
4			
3			
2			
1			

MODEL	DRAWING.NO.
WL2−01−(60~200)	S012A574 △

APPROVED	CHECKED	DRAWN	SCALE	DATE
磯村 05/03/31	児玉 05/03/31	鷲野	1:2 (A3)	2005/03/30

SIGMA GIKEN CO.,LTD.