第三角法

御注文元	殿
用　途	

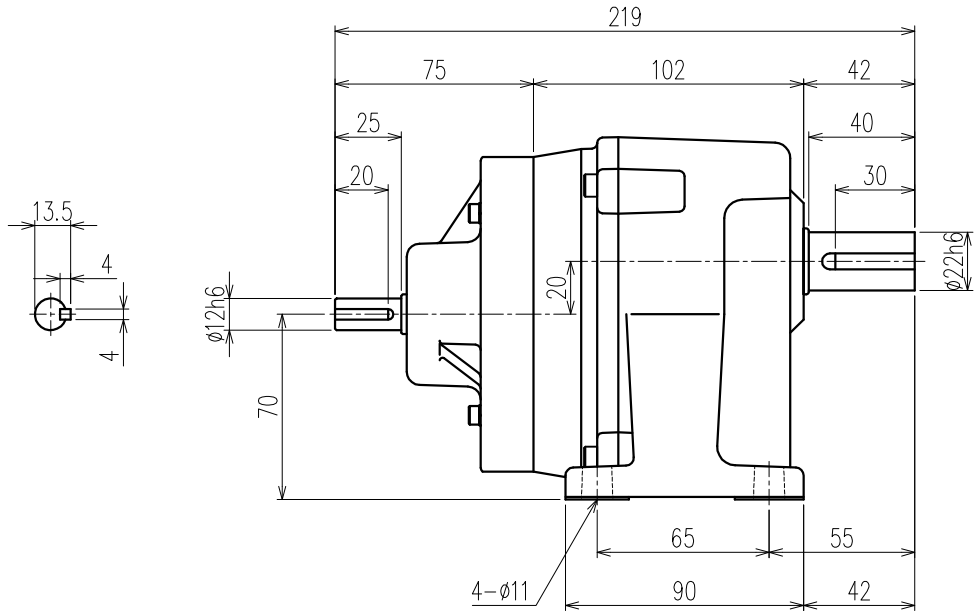

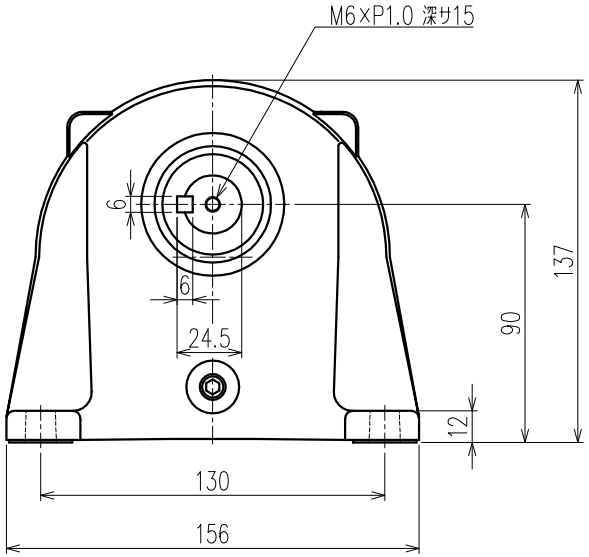

公称減速比	40	50	60	80
入力軸回転数 [r/min]	1500/1800	←	←	←
出力軸回転数 [r/min]	36.9/44.2	30.2/36.3	25.2/30.2	18.9/22.6
出力軸トルク(計算値) [N・m]	44.4/37.0	54.1/45.1	65.0/54.2	86.8/72.3
実減速比(小数点第4位四捨五入)	1:40.692	1:49.594	1:59.585	1:79.535
出力軸 OHL [N]	1560	1660	1710	1760

モーター仕様		ギア仕様			ブレーキ仕様	
相　数		入力軸回転数		1500/1800 [r/min]	構　造	
出　力	0.2 [kW]	出力軸回転数		別欄参照	静摩擦トルク	
構　造		出力軸トルク(計算値)		別欄参照	電　圧	
極　数					容　量	
周波数		減速比		別欄参照	ブレーキ電源	
電　圧		OHL	入力軸	190 [N]	その他	
電　流			出力軸	別欄参照	塗　装	別途
定　格		潤滑方法		グリースバス	質　量	
絶縁種					梱　包	一個箱又ハ集中梱包

MARK	REVISE	DATE	REVISER
5			
4			
3			
2			
1			

MODEL	DRAWING.NO.
WL2-02-(40~80)	S022A487 △

APPROVED	CHECKED	DRAWN	SCALE	DATE
磯村 05/03/31	児玉 05/03/31	鷲野	1:2 (A3)	2005/03/30

SIGMA GIKEN CO.,LTD.